LE QUOTE SONO ESPRESSE IN mm SOLO QUELLE CON INDICAZIONE DI TOLLERANZA SONO IMPEGNATIVE

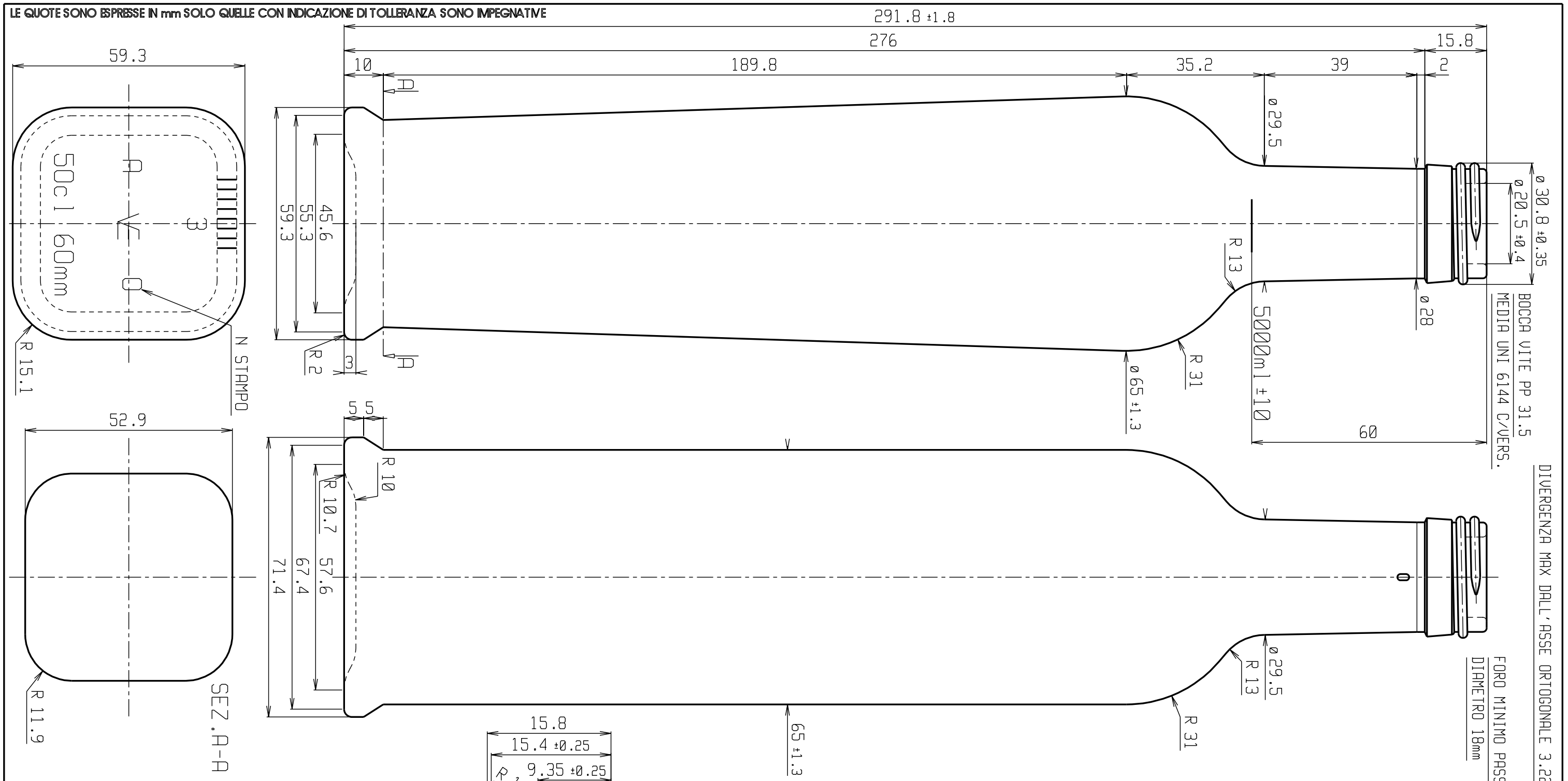

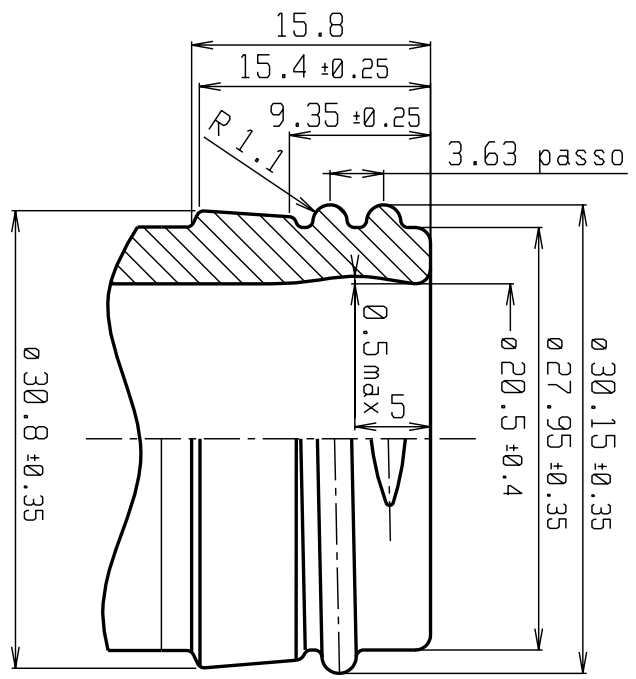

RAGGI NON QUOTATI R1

Ø Min. Passante: 18 mm.						
Capacita': 520 R.B. ml.	2	MOD PESO VETRO				27/11/02
	1	MOD R.M.				05/08/02
Imboccatura: BV 12	0	EMISSIONE				05/08/02
	REV.	DESCRIZIONE	PREPARATO	CONTROLLATO	APPROVATO	DATA
Peso Vetro: 450 gr.	DENOMINAZIONE: FIORENTINA 500				CODICE: VARI	

VETRERIA ETRUSCA s.r.l.
MONTELUPO FIORENTINO
Firenze - Italy

Riproduzione vietata a norma di legge

MATERIALE:	SCALA:	DIS. n°
VETRO TIPO A	1:1	VEA 3246-2
	CLIENTE: VARI	